CADIŢA DUŞ “PEGASUS”

90x90xH14,5/6 cm

Fişa tehnică

Cădițele de duș se vor transporta în poziție verticală pe paleți special amenajați, în mijloace de transport adecvate, pentru evitarea loviturilor, șocurilor și a vibrațiilor. Pentru transportul individual se va evita așezarea în vecinătatea corpurilor cu muchii ascuțite, capabile să zgârie sau să spargă ambalajul sau produsul.
Pentru a preveni deteriorarea produsului, foliile de protectie se vor înlătura înaintea montajului final al Produsului.

Tip	Lung.	Lat.	Inaltime		Adancime	Sifon			Net	Brut
			Rebord	Totala		Da/Nu	Diam	h	[kg]	[kg]
AUTOPORTANTA	90	90	14,5	14,5	Max. 6	NU	9.2	8	13,5	16,5

Cotele din tabel sunt în cm.

* Cădița de duș se livrează fără sifon.

Secțiune cădiță de duș autoportantă.

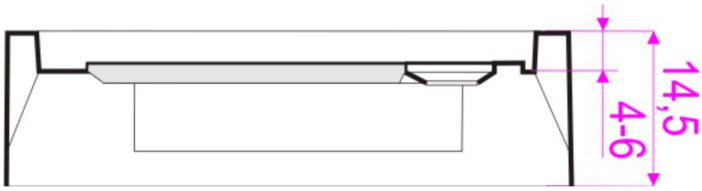

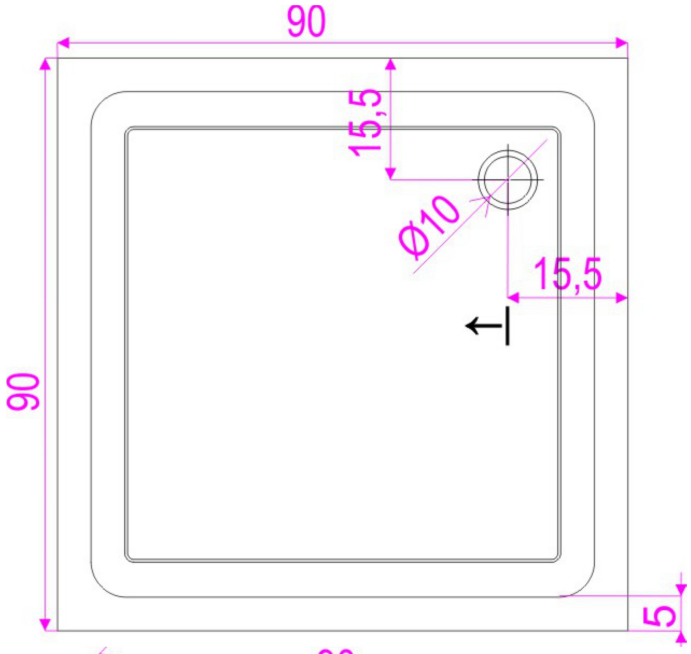

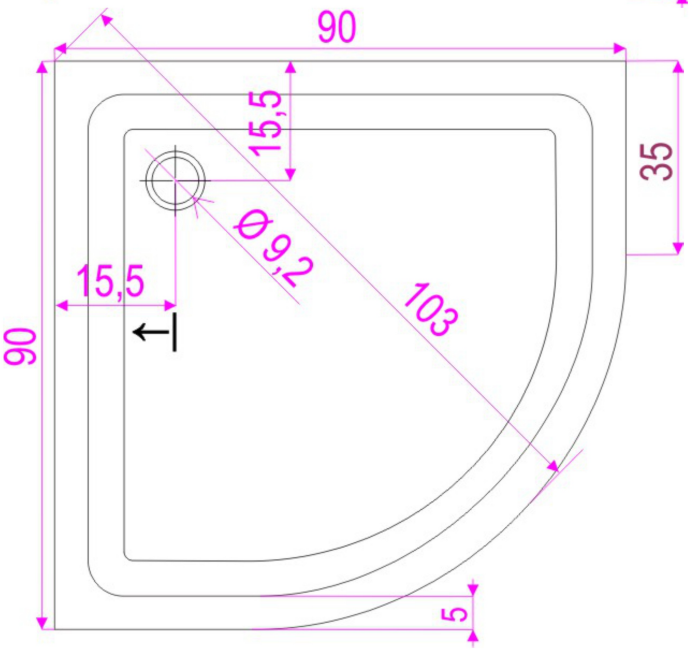

27CB0045
Semirotundă

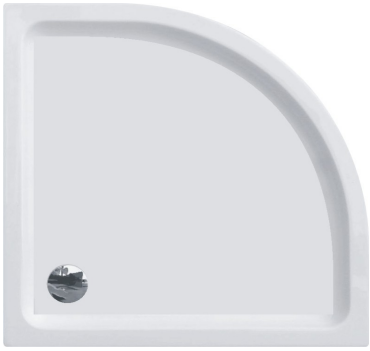

27CB0044
Pătrată

Abatere liniaritate/planeitate a muchiilor si laturilor: ± 5 mm per m

SR EN 198: 2009

INSTRUCȚIUNI DE MONTAJ

(studiați instrucțiunile de montaj în paginile ce urmează)
În funcție de tipul și zona de amplasare a cădiței de duș (vezi imagine alăturată), montajul se va face astfel:
- se va sparge o suprafață dreptunghiulară în pardoseală astfel încât să poată fi montat sifonul, se va face sifonarea în vecinătatea cădiței pe traseul de scurgere;
- se așează cădița pe poziție atfel încât să rămână loc sub ea pentru scurgere;
- se ia un reper prin trasare pe pardoseală cu ajutorul unui marker prin gaura de scurgere, pozându-se astfel direcția de scurgere;
- se așează pe poziție cădița, cu grijă – să nu se deplaseze garnitura de etanșare de sub gura de scurgere – în poziție orizontală, privind la alinierea, pe axa verticală, a scurgerii cu gaura de scurgere;
- se va face o probă de refulare prin astuparea scurgerii și umplerea cădiței cu apă;
- dacă nu apar urme de apă pe pardoseală(vizibile doar după ridicarea cădiței), se poate face montajul final.

În funcție de tipul și zona de amplasare a cădiței de duș, la montaj, se va folosi ca etanșare, între perete și cădiță, silicon sanitar sau pentru acvarii, dublat sau nu de chit sau ornament auto-adeziv de tip bentiță. În cazul cabinei sau paravanului de dus se va ține seama de tipul acesteia și modul de montaj, respectiv de etanșare cerut în instrucțiunile acesteia.

Fig.1 Poziționarea cădiței și trasarea zonei de scurgere.

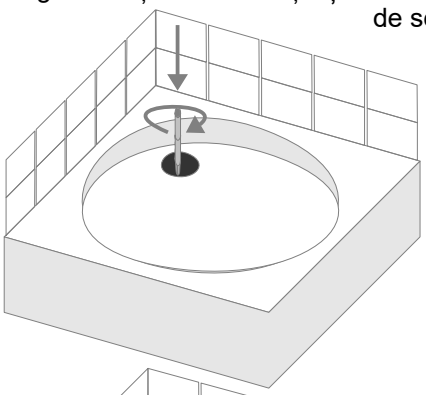

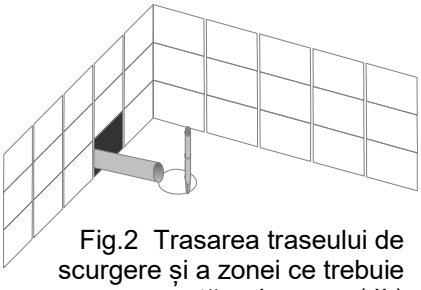

Fig.2 Trasarea traseului de scurgere și a zonei ce trebuie spartă – dupa caz(II)

Fig.4 Poziționarea si montarea scurgerii cădiței de duș.

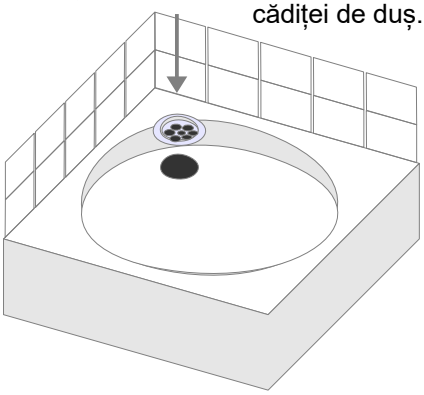

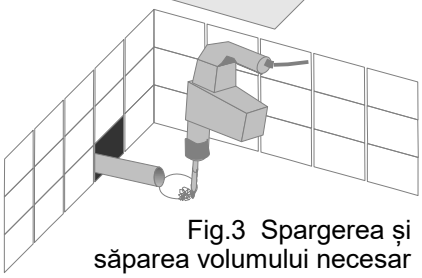

Fig.3 Spargerea și săparea volumului necesar montării sifonului – cazul II

⚠ **Dacă pardoseala are pantă inversă pantei de scurgere a cădiței se va verifica scurgerea apei din cădiță. Dacă se impune, se poate corecta panta prin trasarea și tăierea marginei inferioare.**

Pentru adezivarea elementelor de montaj, trebuie degresată suprafață.

INSTRUCȚIUNI DE ÎNTREȚINERE

Întreținerea suprafețelor se face cu detergenți obisnuiți destinați curățirii obiectelor sanitare și mobilierului de baie.

Este interzisă folosirea detergenților corozivi și a celor ce contin granule abrazive.

De asemenea este interzisă folosirea bureților sau a altor obiecte de curățat abrazive și a subtanțelor ce au în componență: amoniac, alcooli, diluanți de orice natură organică, acetonă și produși ce conțin aceste substanțe.

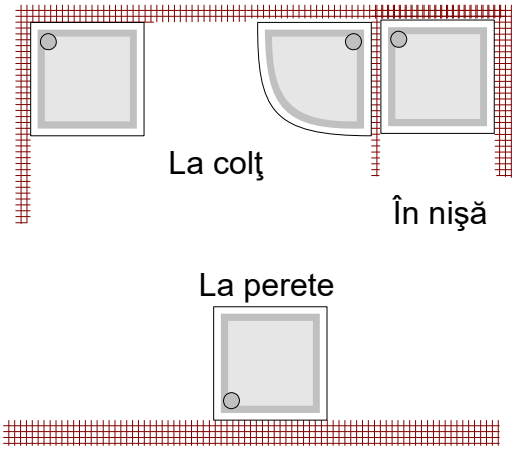

Variante posibile montaj

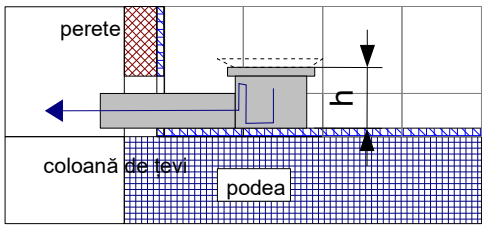

Fig.5 **cazul I** – Montarea unui sifon plat care se încadrează în distanța (h) dintre gura de scurgere a cădiței și pardoseală.

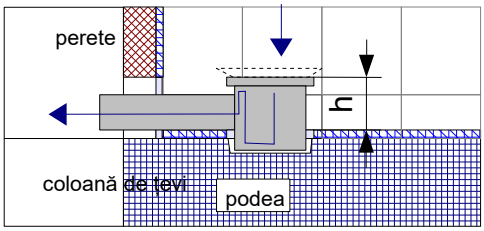

Fig.6 **cazul II** – Montarea unui sifon plat care nu se încadrează în distanța (h) dintre pardoseală și gura de scurgere a cădiței, necesitând crearea unui spațiu în pardoseală, permițând montarea sifonului.

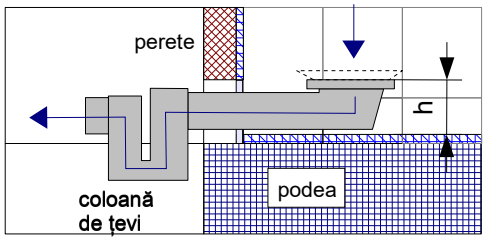

Fig.7 **cazul III** – Montarea unei scurgeri și a unui sifon de traseu în vecinătatea cădiței, care permite încădrarea cădiței în spațiu fără a mai sparge pardoseală.

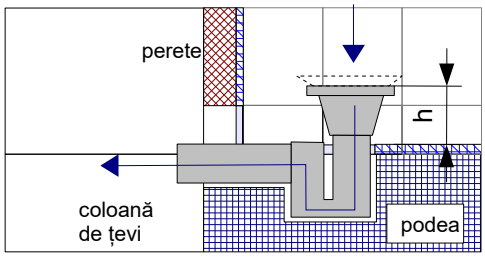

Fig.8 **cazul IV** – Montarea unui sifon cu traseu în pardoseală, ce permite încadrarea cădiței în spațiu fără a mai taiă în cădiță fereastra pentru țeava de scurgere.